Dieses ausgefüllte Dokument ist vom Lieferanten als Kopie in Papierform der Warenlieferung beizufügen. Zusätzlich ist es in digitaler Form an **sqm@frenzelit.com** zu übermitteln.

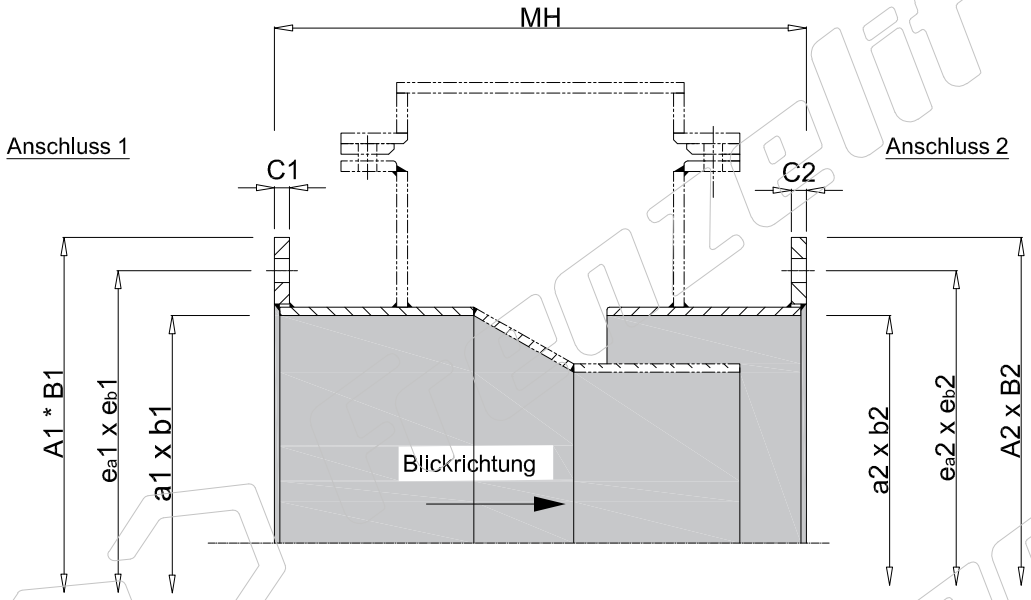

Abmessungen		Anschluss 1	Anschluss 2
A	aussen Losflansch - Länge		
B	aussen Losflansch - Breite		
a	Lichte Weite Kanal - Länge		
b	Lichte Weite Kanal - Breite		
MH	Montagehöhe		
C	Flanschdicke		
f	Flanschaussen / Bohrreihe		
g	Flanschaussen / Bohrreihe		
X_a	Abstand Eckbohrung		
X_b	Abstand Eckbohrung		
n_a	Anzahl Bohrungen - Länge		
n_b	Anzahl Bohrungen - Breite		
e_a	Abstand Bohrreihen		
e_b	Abstand Bohrreihen		
d	Ø Bohrung		
"x"	Lateralversatz		
"y"	Lateralversatz		

Anschluss 1 und 2

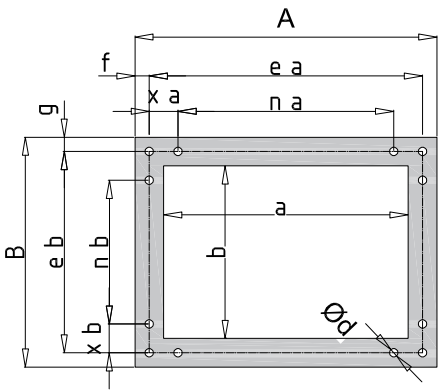

Lateralversatz "x" / "y"
Anschluss 1 zu Anschluss 2

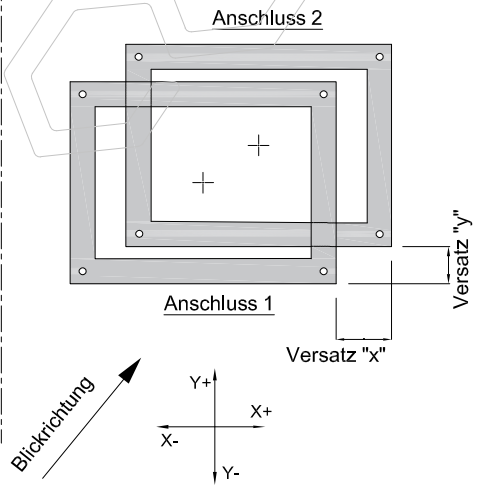

Nicht zutreffende Merkmale streichen

Grundierung	Schichtdicke		µm
Lackierung	Schichtdicke		µm
Lackierung	RAL Nr.:		
Verzinkung	Ja / nein		

Schweißnahtgüte Sichtkontrolle:		
Flankenausbildung	i.O.	
Lunkerfrei	Ja	
Einbrandkerben	keine	

Prüfer:	
Firma - Stempel:	
Unterschrift:	Datum:

Revision 00	Datum: 01.10.2020	Zeichner: EWA

Beschreibung:

Frenzelit

Istmaß-Protokoll Typical IV

Einbaueinheit mit Kanalflanschen eckige Ausführung

Auftrags Nummer:

□□.9.□□□□□.□□□□